Carmo® Wood

MEDIEVAL PARK - ÓBIDOS

DESCRIÇÃO
Parque inspirado na era medieval

REFERÊNCIA
1804

INCLUÍ
1 torre, 1 escorrega, barra suspensa, poste de bombeiro e mesa com bancos.

CAPACIDADE E IDADES
49 Crianças dos 4 aos 14 anos

ALTURA MÁXIMA DE QUEDA LIVRE
1,91M

CERTIFICAÇÃO
Sim, pela Certif. - Associação para a certificação

MONTAGEM
Necessita de montagem

VISTA FRENTE

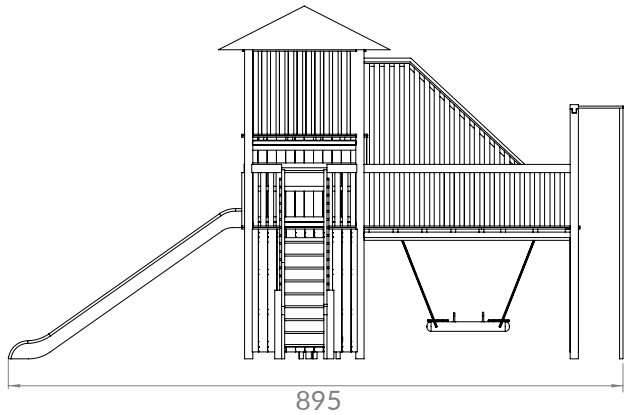

VISTA LATERAL

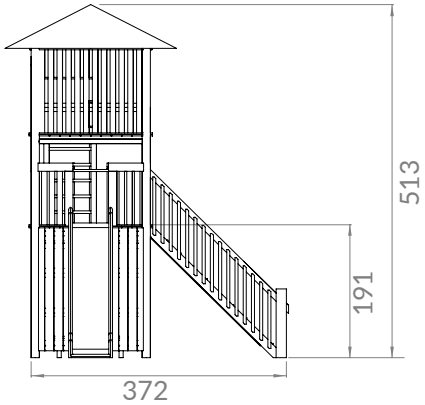

ÁREA DE IMPACTO

ÁREA AMORTECEDORA IMPACTO - 93 M2 | ÁREA LIVRE DE OBSTÁCULOS - 114 M2

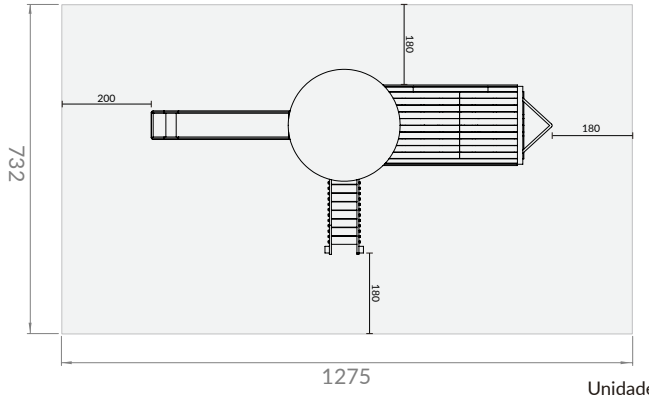

Unidade de medida: centímetros